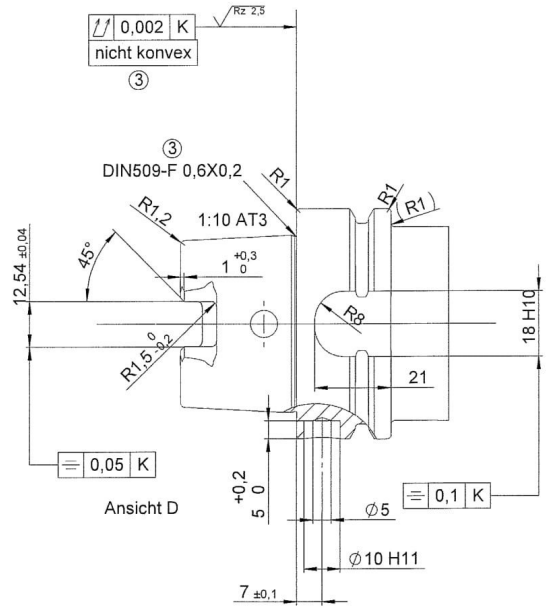

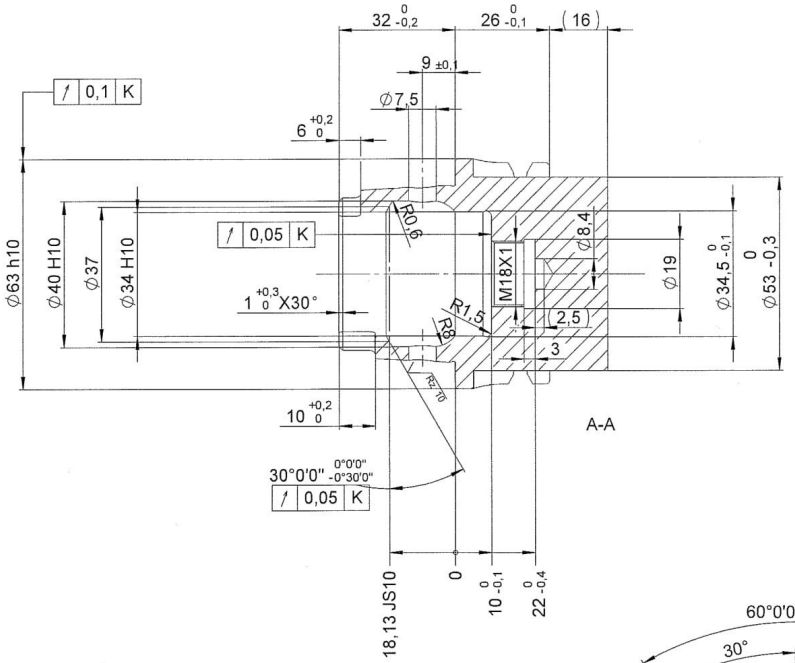

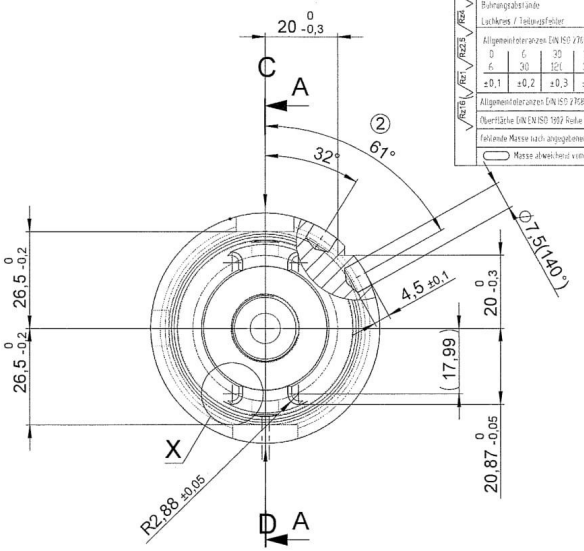

Kantenbrechen / Kantenverrundung	0,3 x 45°
Bohrungsabstände / Lochkreis / Teilungsfehler	±0,1

Allgemeintoleranzen DIN ISO 2768-1 m

0 bis 6	6 bis 30	30 bis 120	120 bis 315	315 bis 1000	1000 bis 2000
±0,1	±0,2	±0,3	±0,5	±0,8	±1,2

Allgemeintoleranzen DIN ISO 2768-2 K

Oberfläche DIN EN ISO 1302 Reihe 3

Fehlende Masse nach angegebener WB-Norm

Masse abweichend von WB-Norm

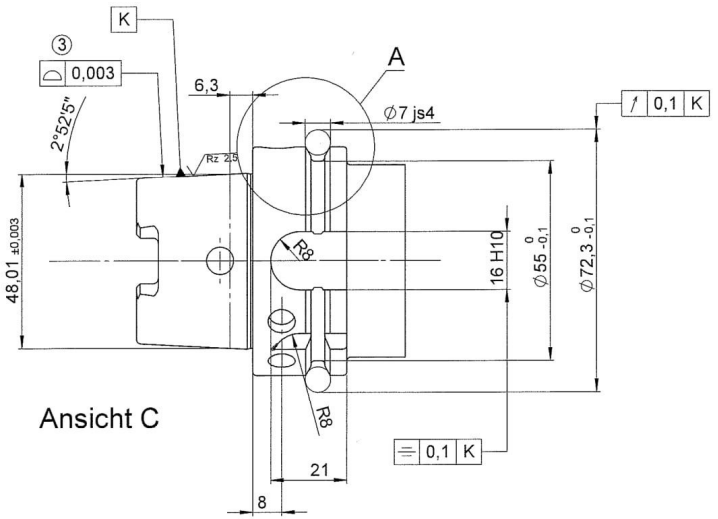

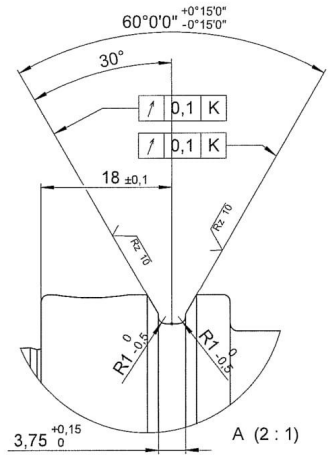

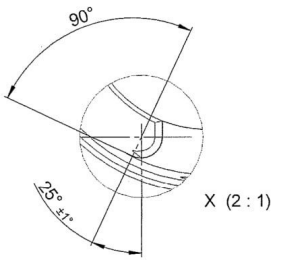

Werkstoff:	Wärmebehandlung:	Oberfläche:
	Für diese Zeichnung behalten wir uns alle Rechte vor.	S200 HSK-A63

	Datum	Name		Wuchtgüte	Gewicht in Kg	Spindelseite	Werkzeugseite	ET/BG	Ursprung ID-Nr.	AS
Bearb.		sj	G=	0.0	0.914	200	000	5	311969	03
Gepr.		sj	n=	00000	Maßstab 1:1					

352336